גג עליון
17.60
קומה3
13.45
קומה2
9.48
קומה1
4.96
קומת כניסה
0.00
קומה-1
-4.39
קומה-2
-9.01
ברז שריפה ø2"
גלגלון
ברז לפתחה 1"
ראה פרט של תחנת קומתית למערכת ספרינקלרים
Deluge Valve
מונה מים ראשי
נישה מונה מים ראשי נישה עם דלתות סגורות
500
פני הקרקע
קו מים עירוני

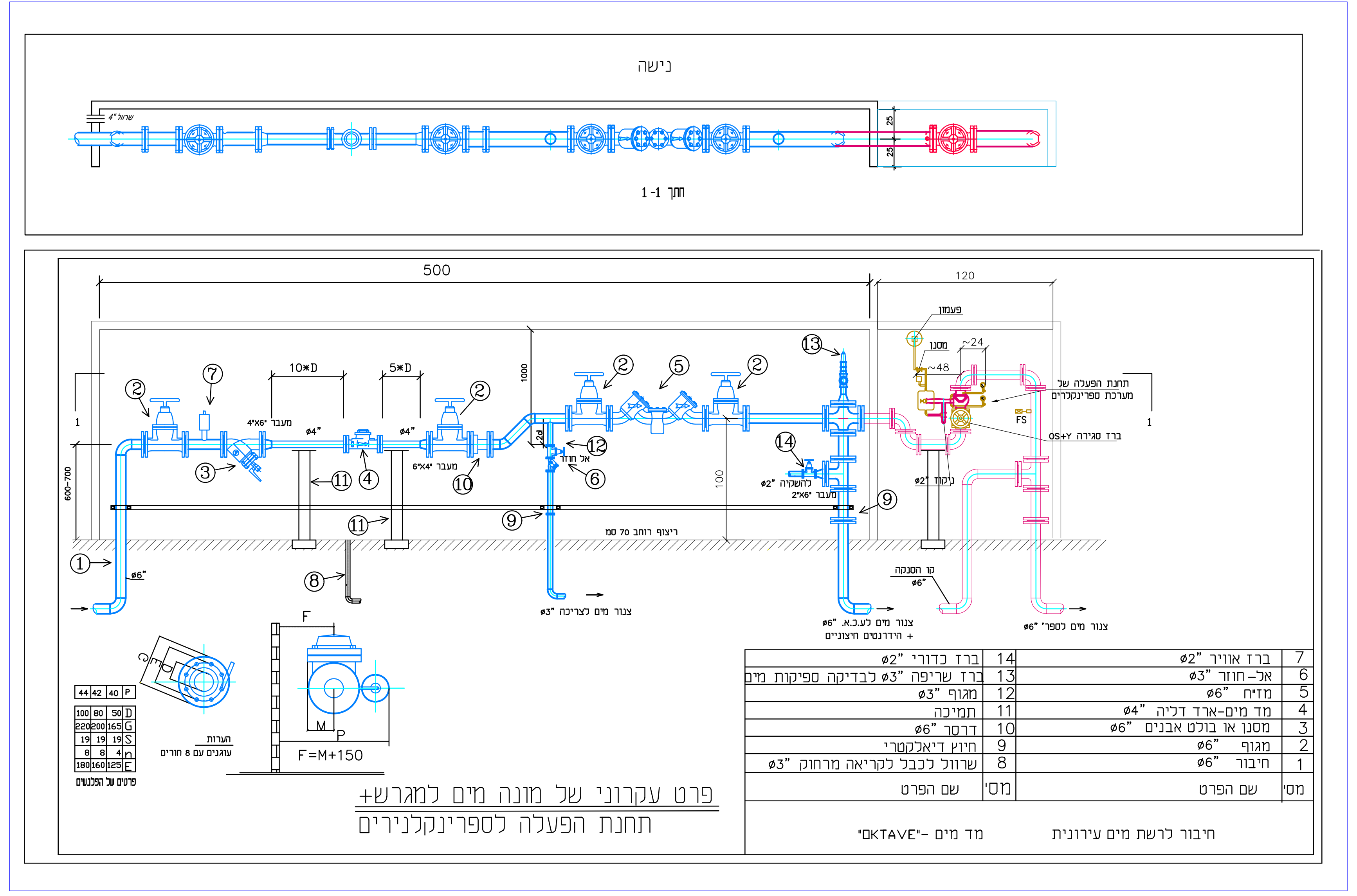

נישה
חתך 1-1
500
120
פרטים של הפלנשים
הערות
עוגנים עם 8 חורים
F=M+150
צנור מים לע.כ.א. ø6" + הידרנטים חיצוניים
קו הסנקה ø6"
צנור מים לספר' ø6"

44	42	40	P
100	80	50	D
220	200	165	G
19	19	19	S
8	8	4	n
180	160	125	E

פרטים של הפלנשים

מס'	שם הפרט	מס'	שם הפרט
7	ברז אוויר ø2"	14	ברז כדורי ø2"
6	אל-חוזר ø3"	13	ברז שריפה ø3" לבדיקה ספיקות מים
5	מזי"ח ø6"	12	מגוף ø3"
4	מד מים-ארד דליה ø4"	11	תמיכה
3	מסנן או בולט אבנים ø6"	10	דרסר ø6"
2	מגוף ø6"	9	חיוץ דיאלקטרי
1	חיבור ø6"	8	שרוול לכבל לקריאה מרחוק ø3"

חיבור לרשת מים עירונית

מד מים -"OKTAVE"

פרט עקרוני של מונה מים למגרש+
תחנת הפעלה לספרינקלנירים

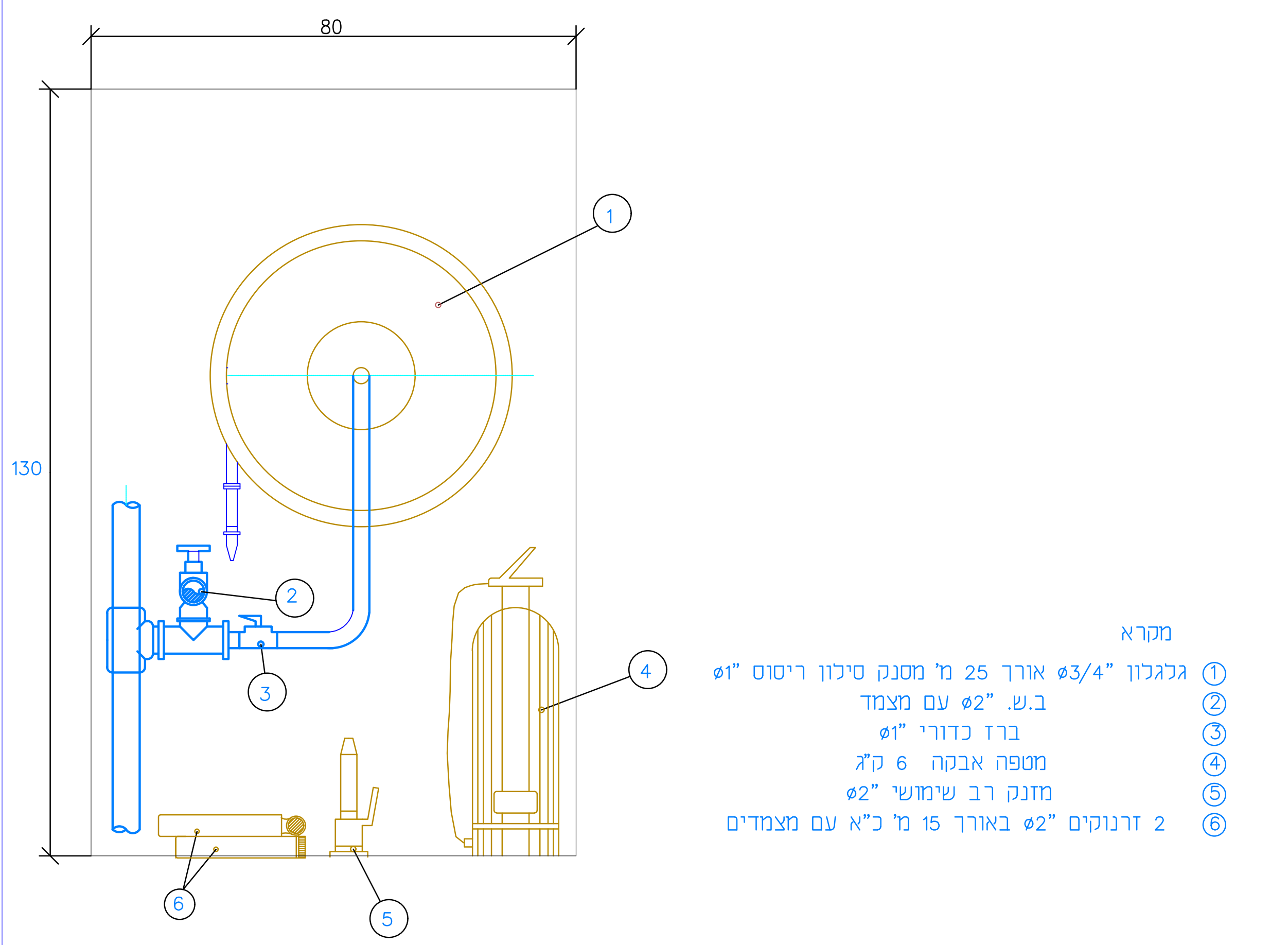

80
130
1
2
3
4
5
6

מקרא

① גלגלון ø3/4" אורך 25 מ' מסנק סילון ריסוס ø1"
② ב.ש. ø2" עם מצמד
③ ברז כדורי ø1"
④ מטפה אבקה 6 ק"ג
⑤ מזנק רב שימושי ø2"
⑥ 2 זרנוקים ø2" באורך 15 מ' כ"א עם מצמדים

ספיקת מים בו-זמנית בזמן שריפה

ל-2 הידרנטים חיצוניים 3" 2Xø : 60 מ"ק/שעה- מרשת עירונית
ל-2 ע.כ.א. : 30 מ"ק/שעה- מרשת עירונית
למע' ספרינקלרים: 70 מ"ק/שעה- מרשת עירונית

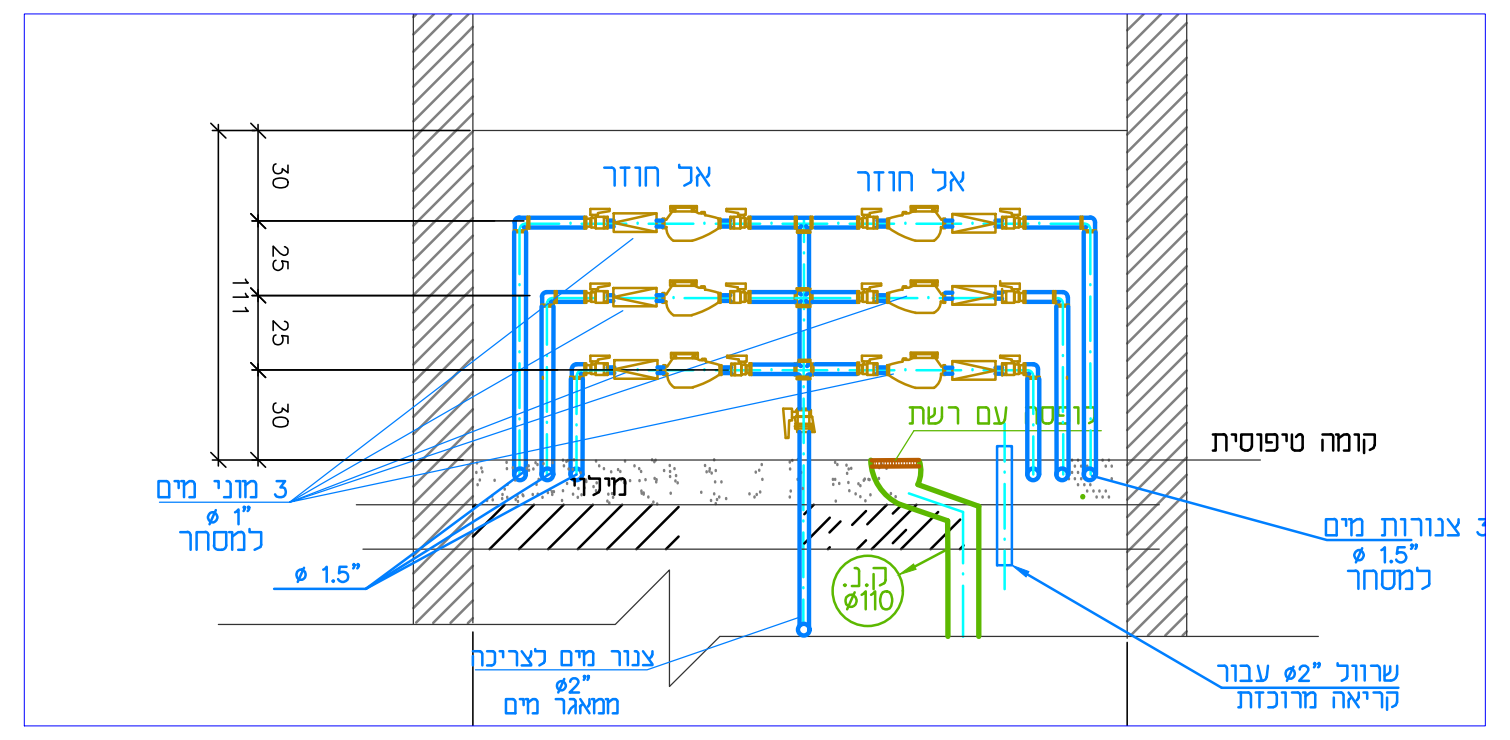

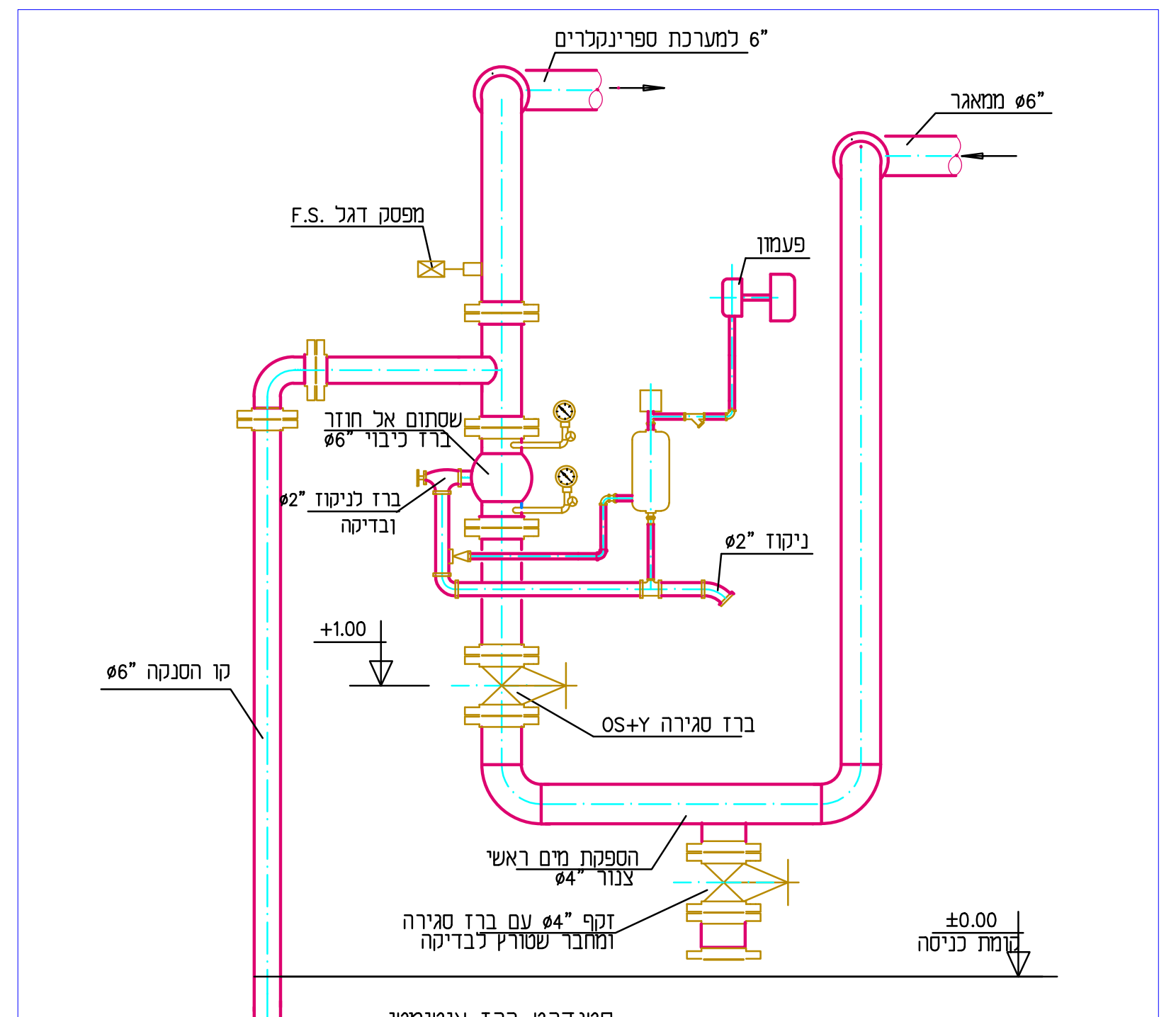

6" למערכת ספרינקלרים
הספקת מים ראשי
צנור ø4"
זקף ø4" עם ברז סגירה ומחבר שטורץ לבדיקה
±0.00
קומת כניסה

סטנדרט ברז אוטומטי
(תחנת הפעלה של מערכת ספרינקלרים)
1:20

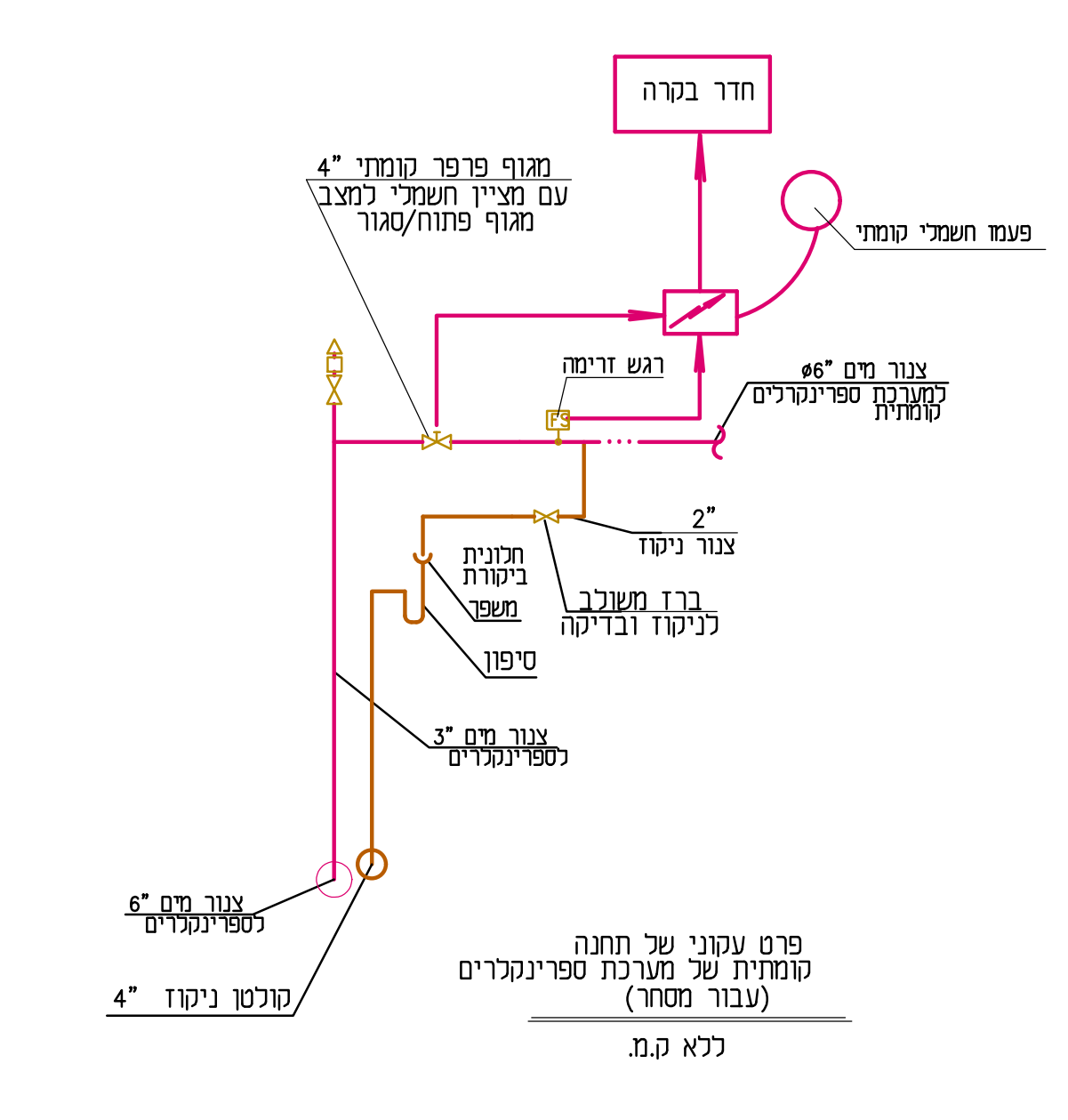

מקרא:

- צנור מים קרים
- צנור מים עמודות כיבוי אש
- צנור ספרינקלרים
- משאבה
- מגוף
- מ.ז.ח. מונע זרימה חוזרת
- שסתום אל חוזר
- שסתום שחרור לחץ
- ברז סגירה עם מגע גבול
- תחנת הפעלה של ספרינקלרים
- רגיש זרימה
- פרסוסטט
- מגוף חשמלי
- מגוף תעשייתי
- אל חוזר אקטיבי ברמד
- מונומטר
- מצוף
- ברז כיבוי אש
- ברז כיבוי אש ראש כפול
- ברז הסנקה
- ברז הסנקה
- מקטין לחץ

כפוף לאישור
של אדריכל וקונסטרוקטור

מהדורה	תאור השינוי	תאריך	שרטט
2	מכרז	26/12/21	לודה
1	ביצוע - שלב ביניים	20/06/21	לודה

שינויים

שם הפרויקט
שוק תלפיות

אדריכל: **אורן אדריכלים**
טל': 04-8244861 (שלוחה -) דוא"ל: office@orenarchitects.com

המזמין: **עיריית חיפה**

המקצוע: אינסטלציה סניטרית
נושא התכנית: **סכמת מים**

	מס' פרויקט:	מס' דף:	ק.מ.
A	5750	SS001	-

שם קובץ במחשב: 5750SS001

מהדורה	לעיון	למכרז	לביצוע	צפון
2	●	●	●	תכנן: לודה
תאריך	15/10/20	26/12/21	20/06/21	שרטט: ויקטוריה
אישר	לודה	לודה	לודה	בדק: לודה

אהוד ויסברג ושות'
הנדסת מערכות בע"מ
חיפה,ת.ד.4553,רח' ירושלים 10
טל' 04-8660677,פקס 03-7256469 office@weisberg.co.il

בטיפול במשרדינו ב-: חיפה, ר"ג
חבר לישכה מס' 00947

המבצע אחראי לבדיקת המידות ולהתאמתן למקום.
על המבצע לבקר את כל המידות ועל כל טעות או אי התאמה עליו להודיע למתכנן.
אין לקבוע גדלים על פי מדידה בשרטוט.
המתכנן הינו הבעל הבלעדי של תכנית זו ושל זכויות היוצרים בה.
אין לעשות כל שימוש בתוכנית זו וברעיונות הגלומים בהן.
ללא אישור ובכתב של המתכנן.

לא לביצוע!