חתך א-א
1:50

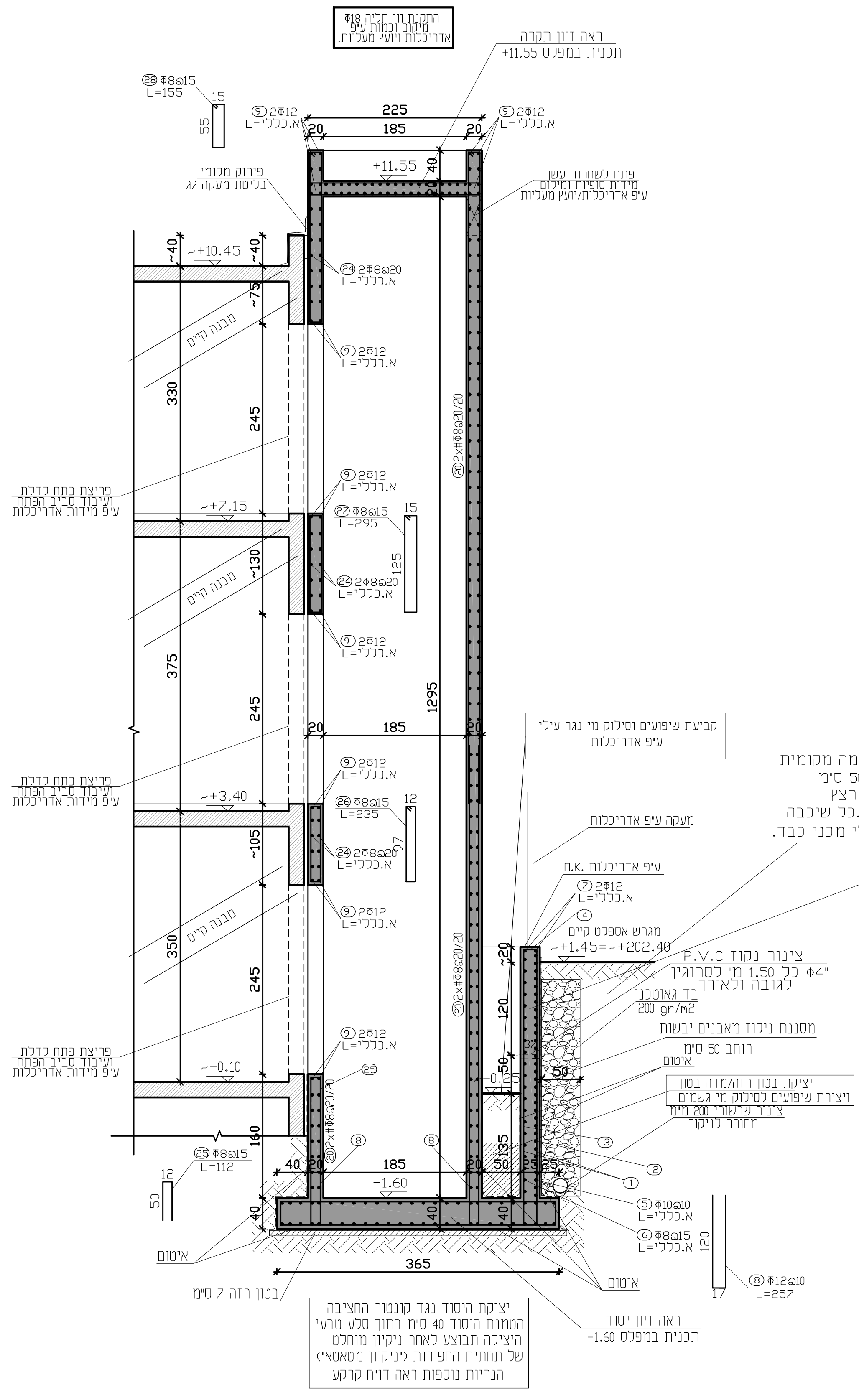

זיון קיר תומך
1:50

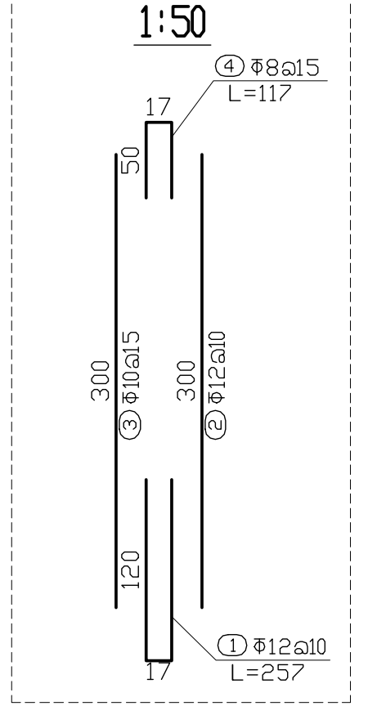

תכנית מפלס +11.55~
1:50

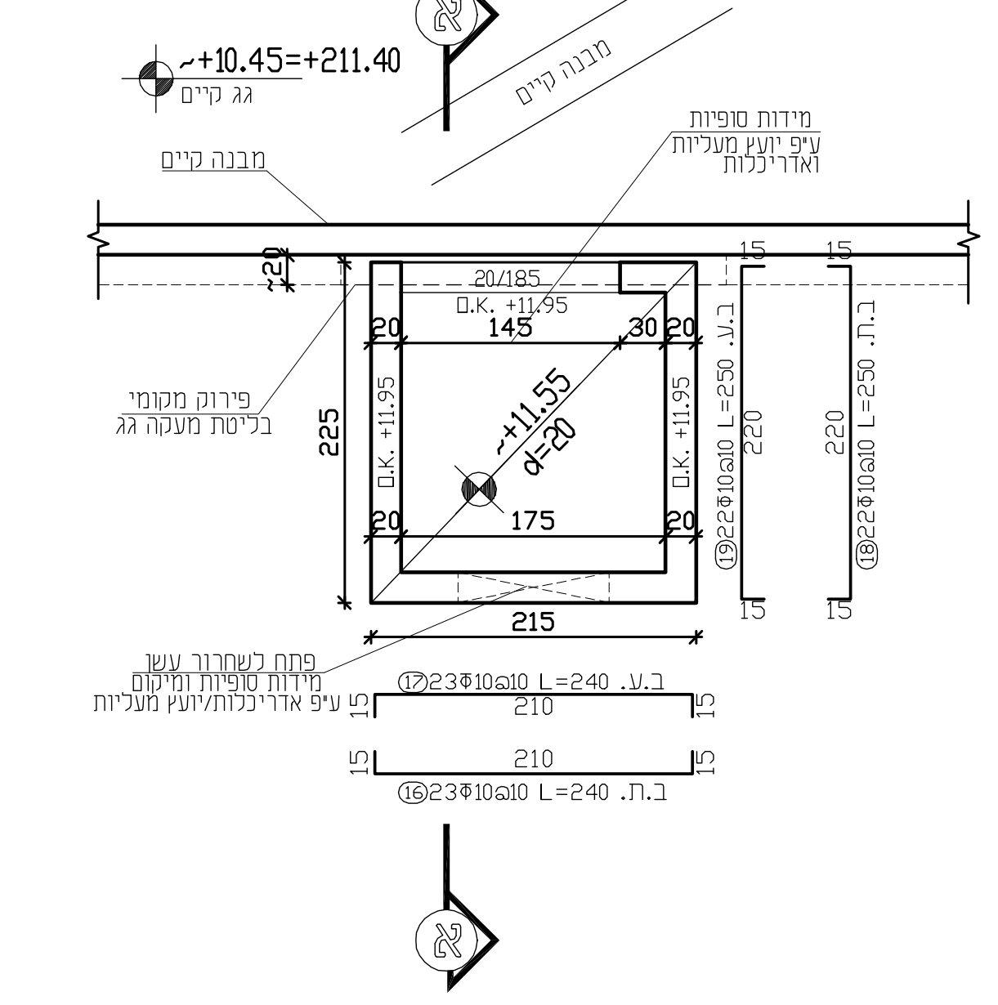

תכנית מפלס +7.15~
1:50

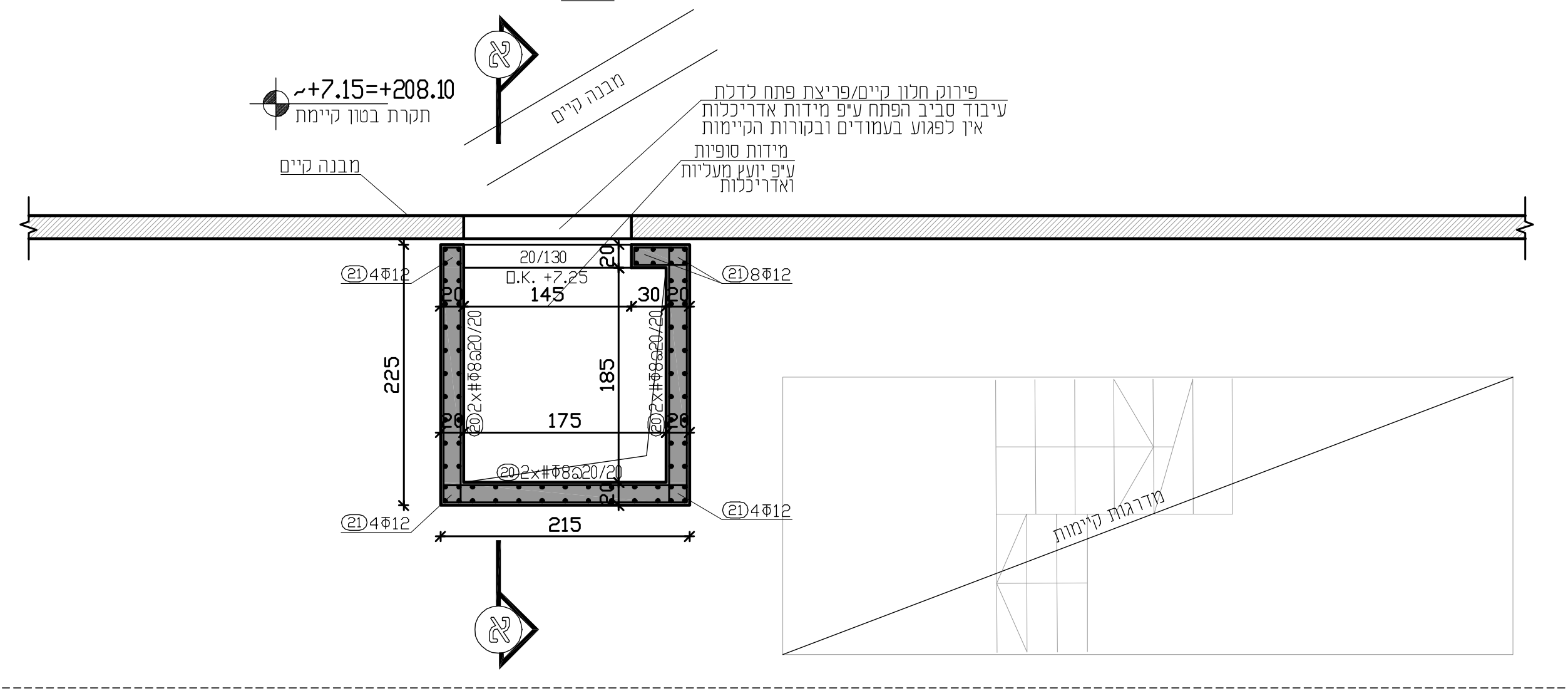

תכנית מפלס +3.40~
1:50

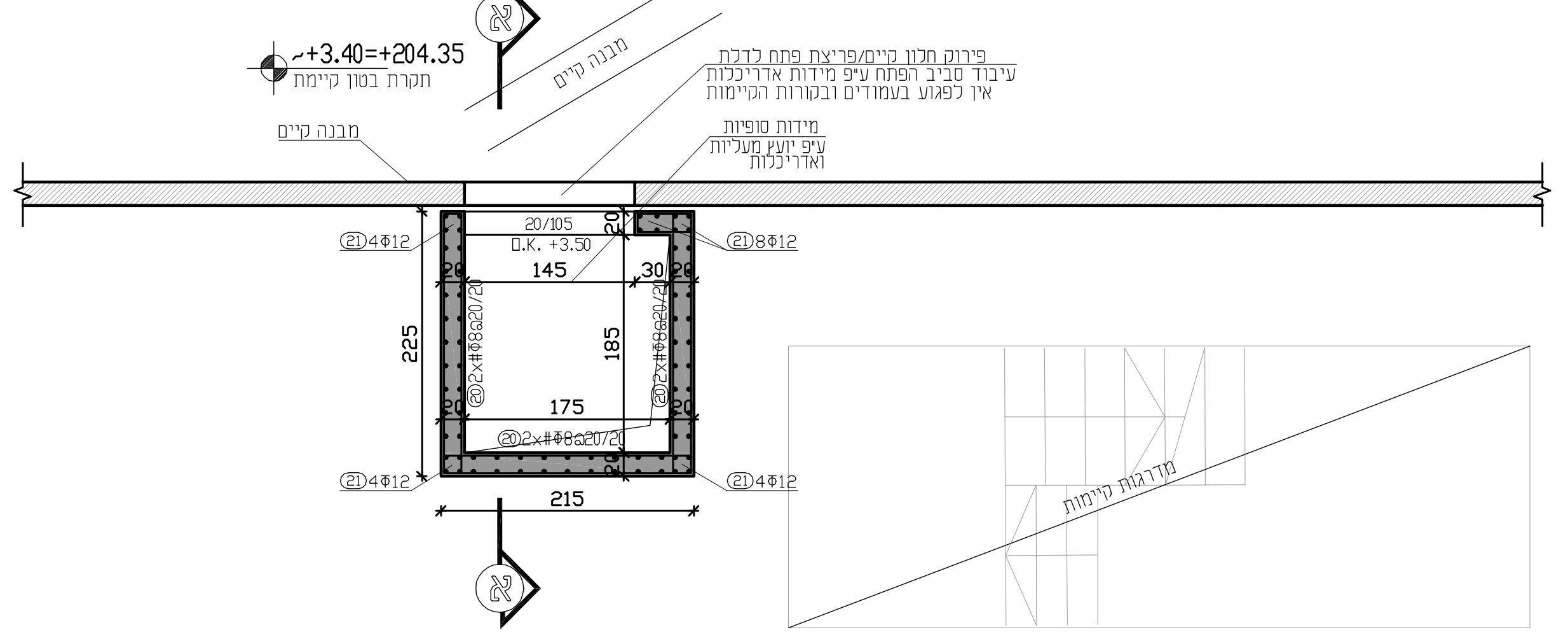

מצב קיים/הריסה
תכנית מפלס -0.10~
1:50

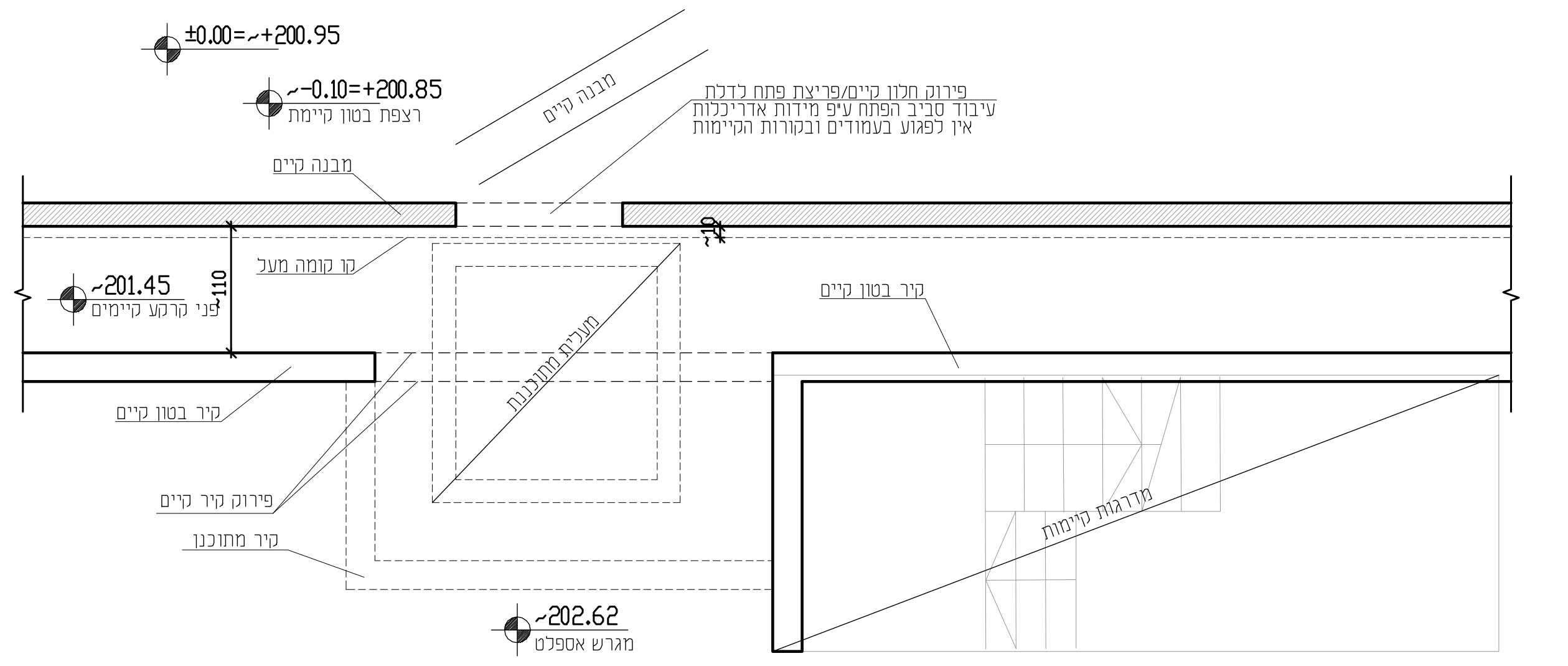

תכנית מפלס -0.10~
1:50

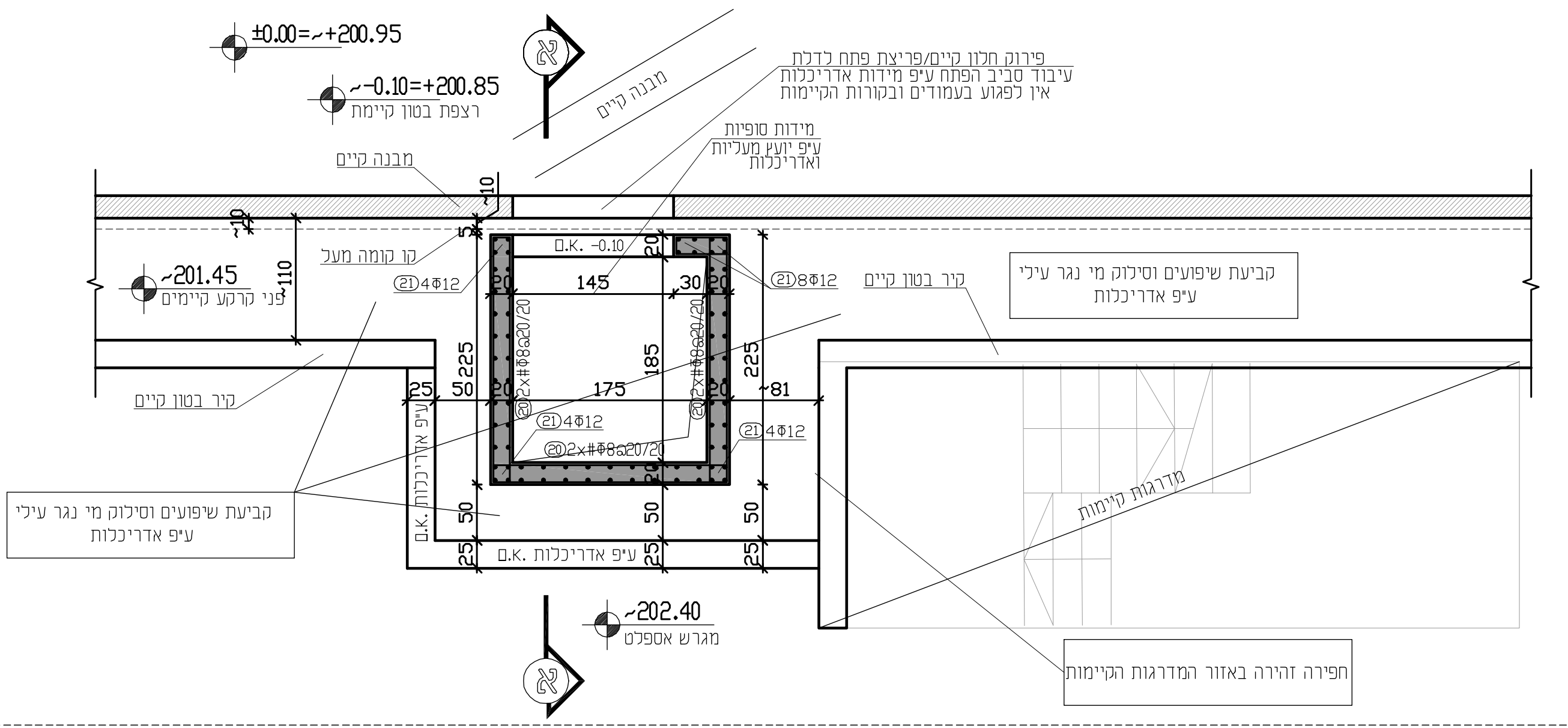

תכנית מפלס -1.60~
זיון עליון ותחתון
1:50

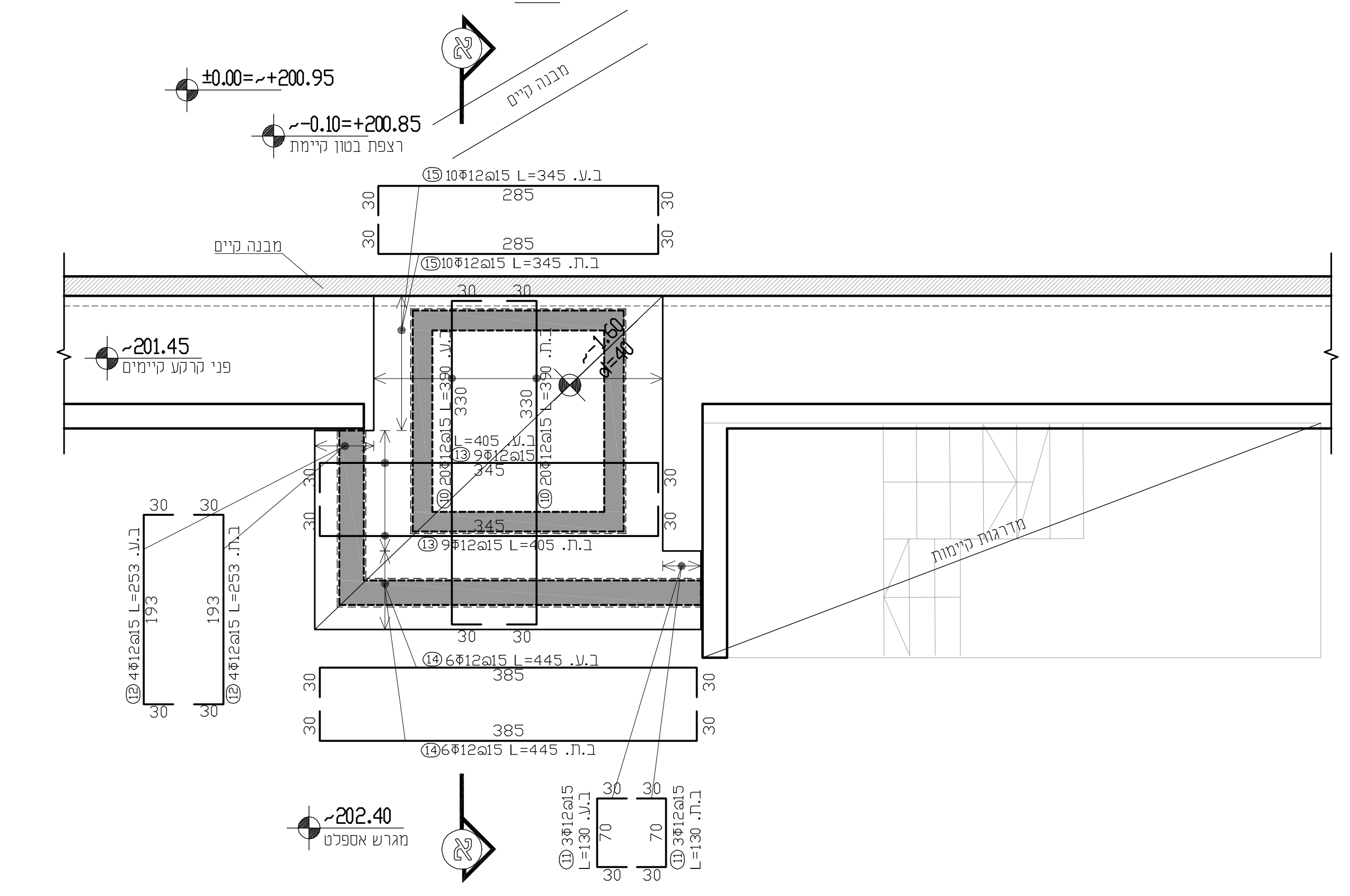

תכנית מפלס -1.60~
1:50

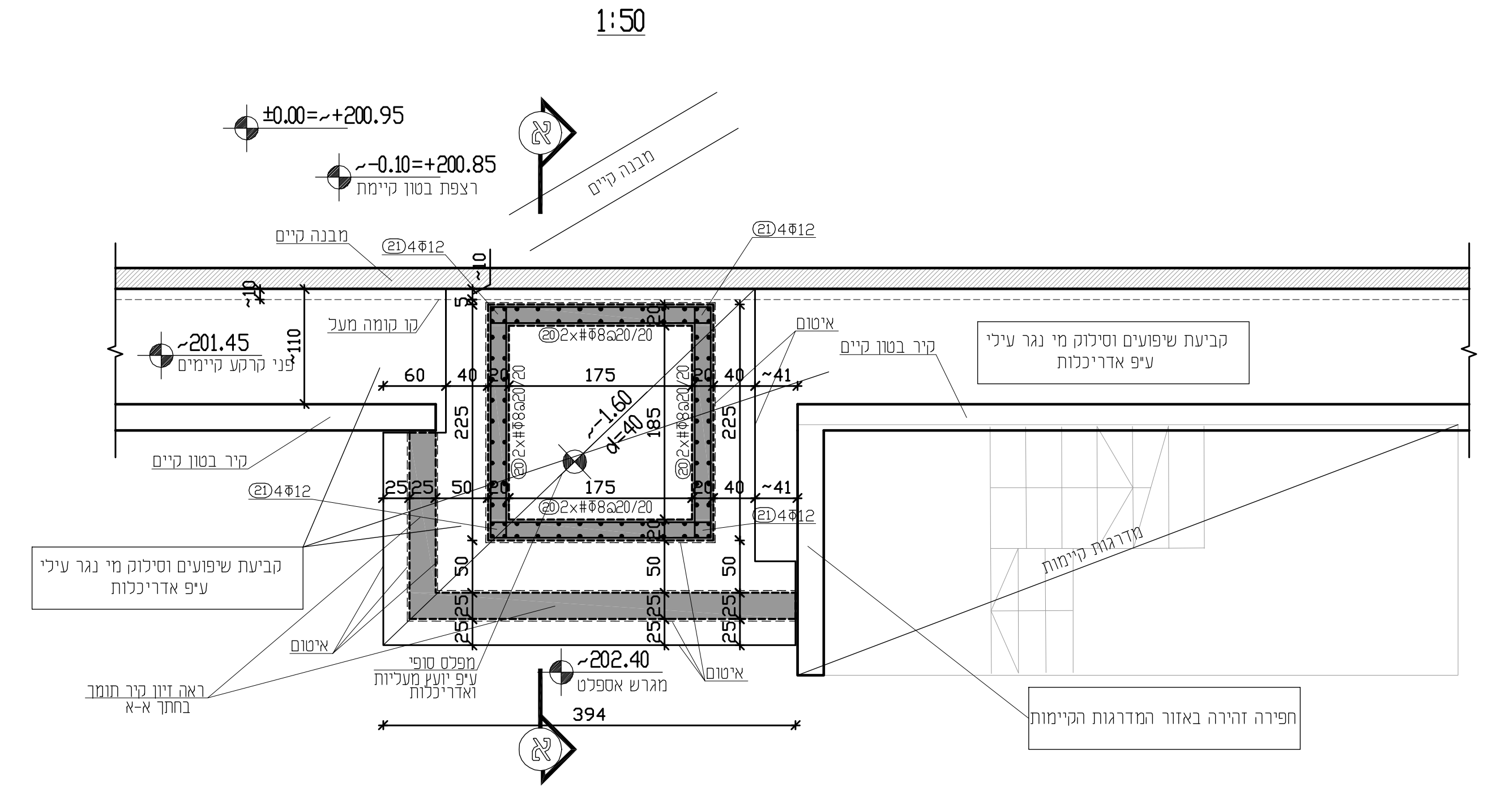

טרם ביצוע כל עבודות פירוק וההריסה
יש לתת תמיכות לתקרות באזור הפירוקים
כל עבודות פירוק וההריסה
יבוצעו בליווי הנדסי צמוד

דו"ח קרקע מסי 5645-19
חוות דעת גיאוטכנית לביסוס מעלית
לנכים ביה"ס טשרניחובסקי - חיפה
מתאריך 29.07.19
של חברת חזן הנדסת ביסוס בע"מ
מהווה חלק בלתי נפרד מתכנית זו

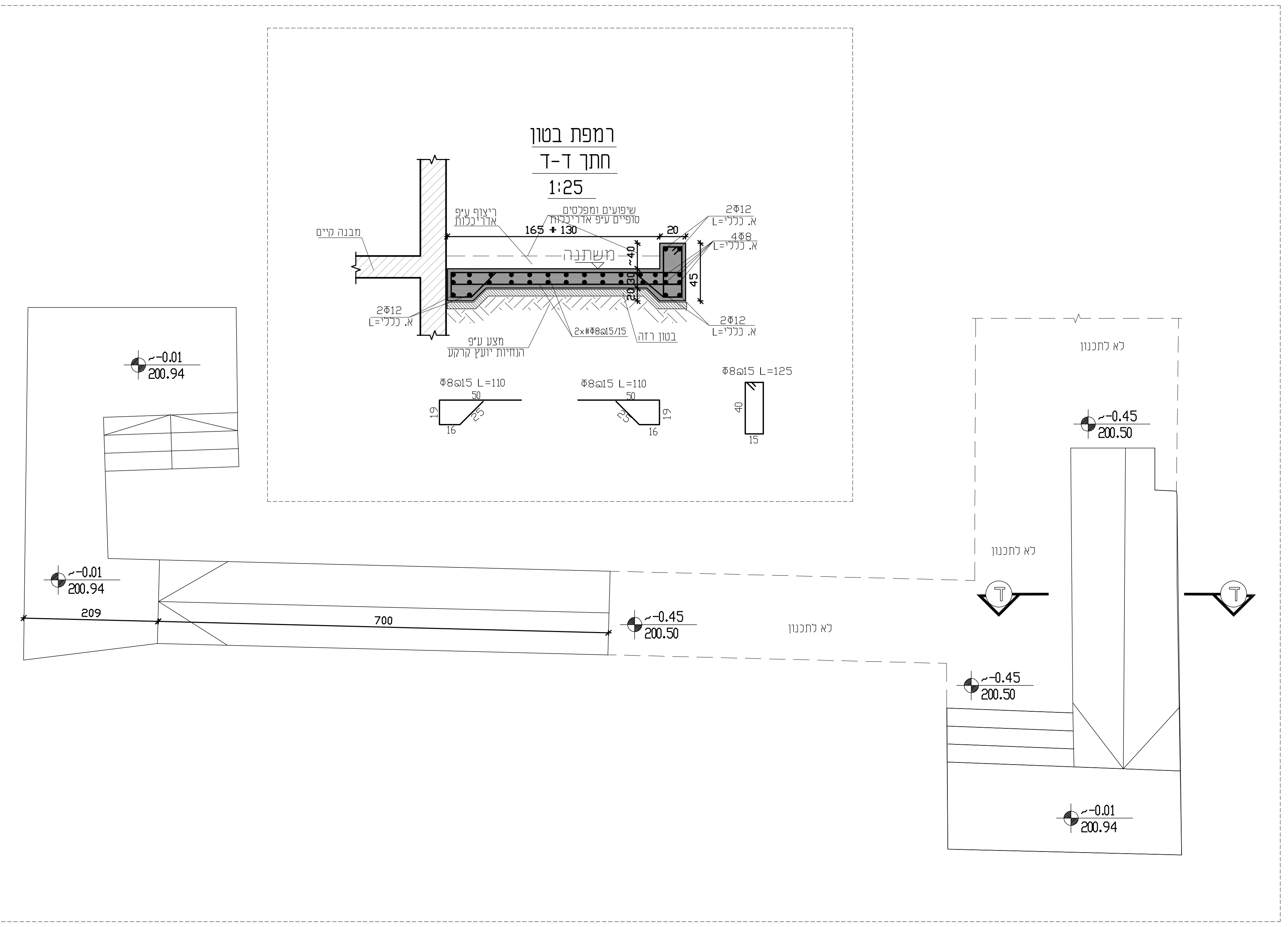

פרט ריתום אופקי בקירות
1:25

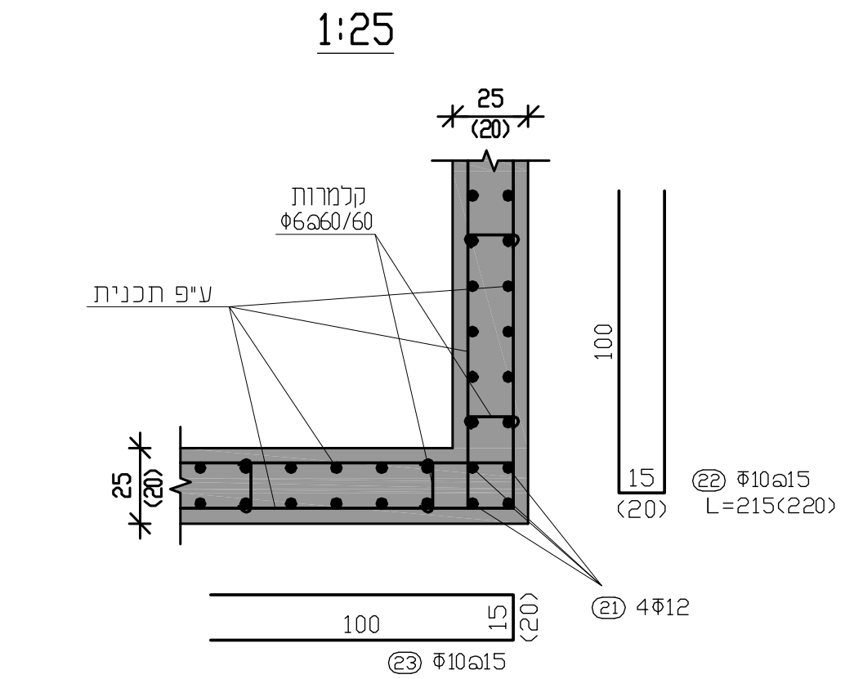

איטום קיר הבא במגע עם קרקע

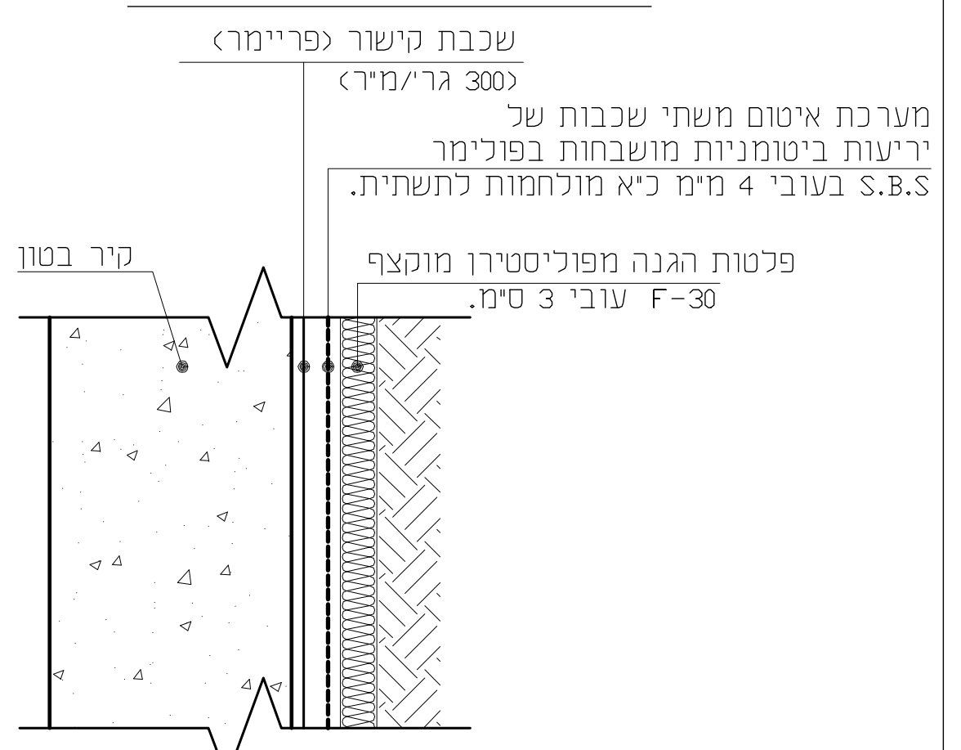

איטום תפר הפסקת יציקה אופקי

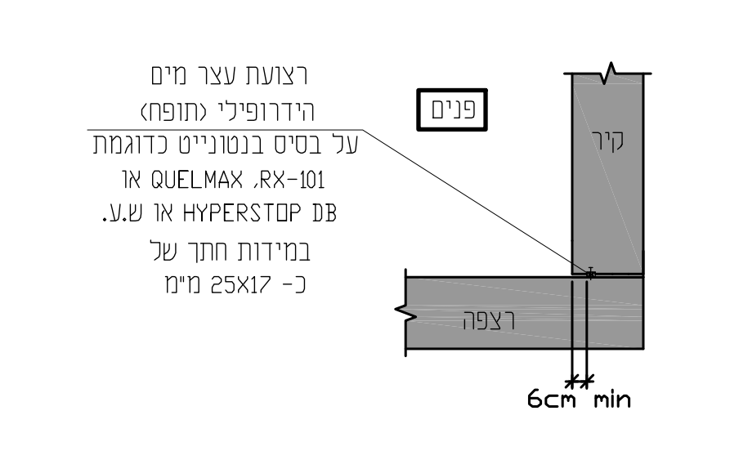

סדר שכבות אופייני מתחת לרצפת בטון

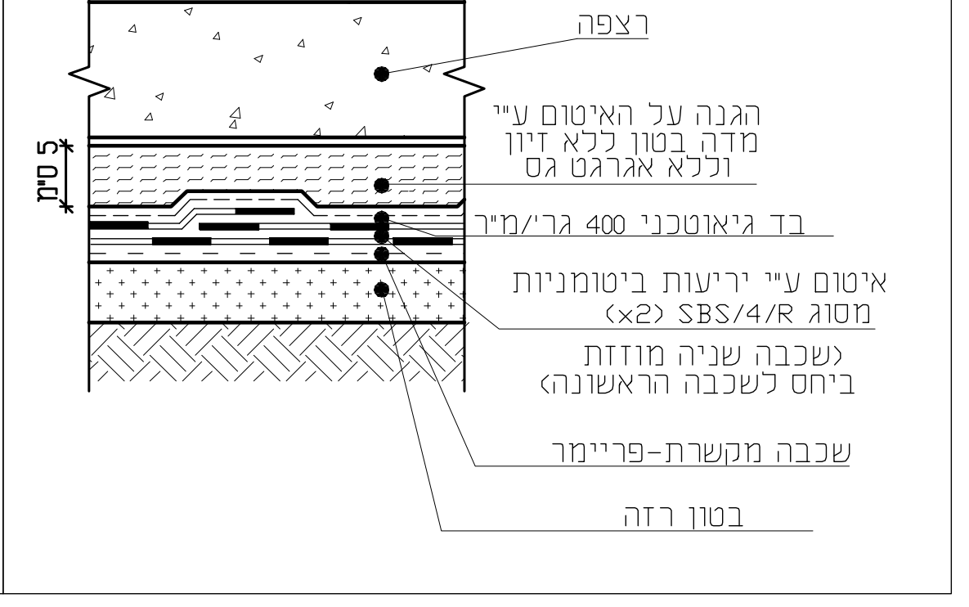

3

למכרז

דרגת חשיפה 2
ממפלס +3.50 ומעלה
לפי ת"י 118

דרגת חשיפה 3
עד מפלס +3.50
לפי ת"י 118

הערות

- ✱ ההערות המופיעות כאן תקפות לשאר התכניות במידה שווה
- ✱ תכנית זו יש לקרוא יחד עם יתר תכניות הקונסטרוקציה ותכניות אדריכלות מתאימות.
- ✱ הפלדה: Φ, ϕ, Φw, ₮, לפי התקנים הרלוונטיים.
- ✱ מידות מוטות הזיון הן מידות חוץ.
- ✱ באחריות הקבלן נטילת דגימות בטון תקניות
- ✱ "שרוולים", כבלי חשמל וכל האביזרים הנדרשים ע"י אנשי האינסטלציה הסניטרית, חשמל וכו', יקבעו במקומם רק באשור המתכנן לפני היציקה.
- ✱ סוג הבטון ב-30 עם שקיעה של "5 לפחות.
- ✱ המצעים יבוצעו בהתאם להנחיות יועץ הקרקע.
- ✱ שינויים רק באישור המתכנן
- ✱ הערות נוספות ראה בתכניות אחרות.
- ✱ היציקה באישור המתכנן בלבד.
- ✱ ציפוף הבטון באמצעות ויברטור.
- ✱ קורות עליונות יש לצקת מונוליטית יחד עם התקרה.
- ✱ הערות נוספות ראה דו"ח קרקע

✱ **חפייה בין ברזלים ורשתות.**

חפייה בברזל תחתון רק מעל לסמך.
חפייה בברזל עליון רק באמצע השדה.
85cm - Φ12 70cm - Φ10 60cm - Φ8
115cm - Φ16 100cm - Φ14

✱ **זיון מחלק**

בכל מקום שמופיע זיון ראשי, ללא זיון ניצב לו, יש לתת זיון מחלק בניצב Φ8@15 גם אם לא סומן בתכנית.

תפוצה	תאריך

מהות השינוי	תאריך
③ למכרז - עדכון ע"פ אדריכלות	08/12/2019
② למכרז - עדכון ע"פ אדריכלות	06/10/2019
① למכרז	01/05/2019

הקבלן אחראי לביקורת המידות בתכנית ובאתר. בכל מקרה של אי התאמה עליו לפנות למתכנן.
על הקבלן לאפשר ההכנות הדרושות לצנרת מים חשמל וכוי לפני היציקה.
אין לצקת בטון ללא אשור המתכנן. הבטון ב-30.

מקרא לסימון עמודים/קירות

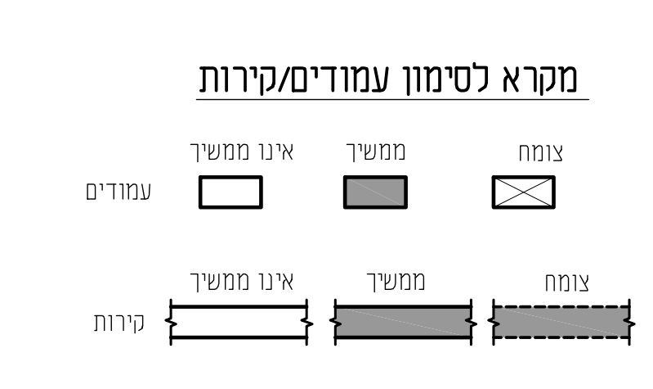

מספר עבודה
96.755

שם העבודה **בית הספר טשרניחובסקי הנגשה**

שם הגליון **הוספת מעלית**

מטרת התכנית	**למכרז**	מסי שוטף	**ק-1**
קנימ	1 : 50	שרטט	אירה
תאריך	08/12/2019	אישר	צ. כהן

כהן צבי
מהנדס בנין
תכנון פיקוח וניהול פרוייקטים
ת.ד. 268 קרית מוצקין, מיקוד 26115 email: cohen.ziko@gmail.com
טלפון: 04-8707465, 054-5718649, פקס: 04-8715125